AIR CI Serisi

Radyal Tip Jet Fan

*Ürün radyal pervane yapısına sahiptir.

*Elektrostatik toz boyalı, korozyona karşı dayanıklıdır.

*Ürünler çift devirlidir.

*Tüm ürünler 380V ile çalışır.

*Motor koruma sınıfı IP 55, Verimlilik sınıfı IE1/IE2/IE3 seçenekleri bulunmaktadır.

*Çalışma sıcaklığı standartta+55C°'dir.

*Yangın anında 300C° 'ye 2 saat dayanıklıdır.

MODEL	DEBİ M^3/H	GÜÇ (KW)	İTKİ GÜCÜ (N)	DEVİR (DK)
AIR-CI 50-4/8T	6.840/3.420	1.4/0.33	63/28 N	1450/750
AIR-CI 75-4/8T	8.000/4.000	2.2/0.50	75/19 N	1450/750
AIR-CI 100-4/8T	8.000/4.650	2.5/0.60	100/25 N	1450/750

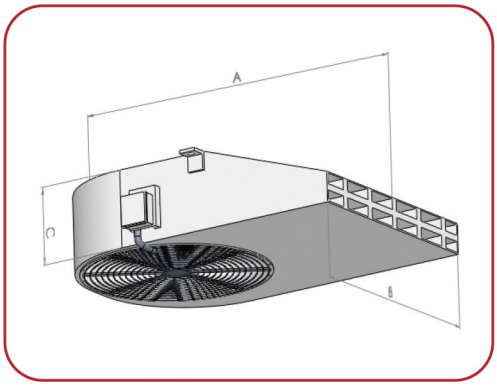
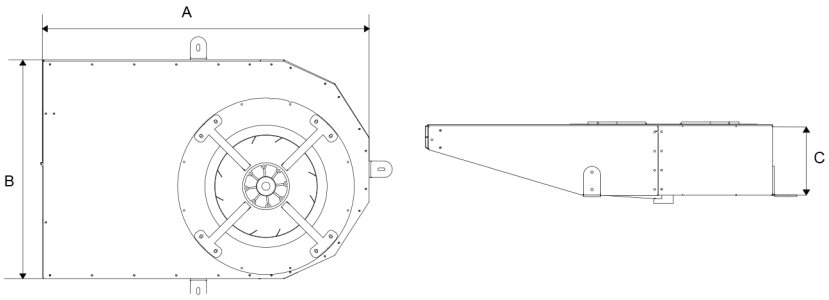
MODEL	CİHAZ ÖLÇÜLERİ (mm)		
	A	B	C
AIR-CI 50-4/8T	1200	800	300
AIR-CI 75-4/8T	1450	1000	320
AIR-CI 100-4/8T	1450	1000	320